LiftMaster

LM55EVF, LM60EVF, LM80EVF, LM100EVF, LM130EVF

09-Juli-2015 / HGE V1.3
27. Juni 2018

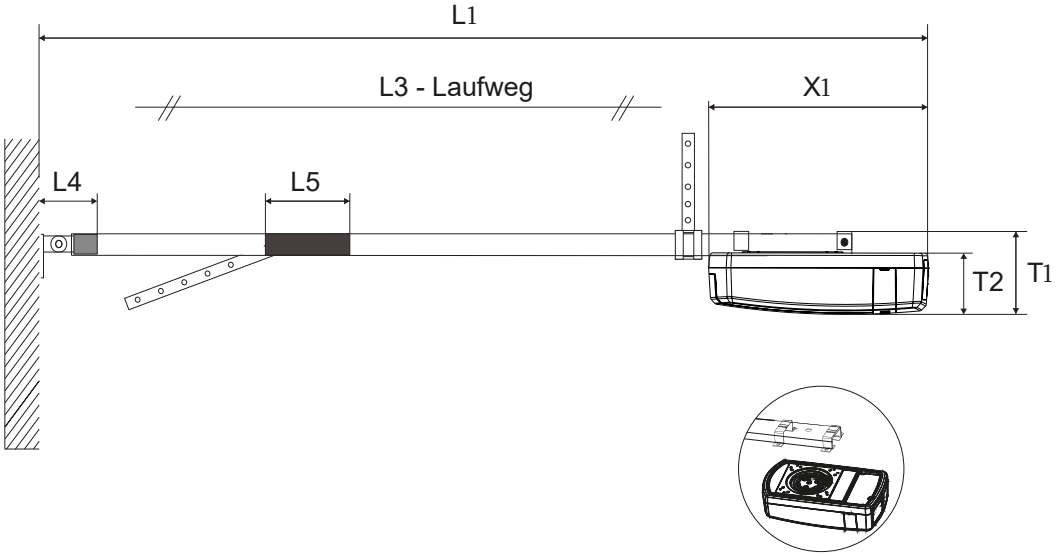

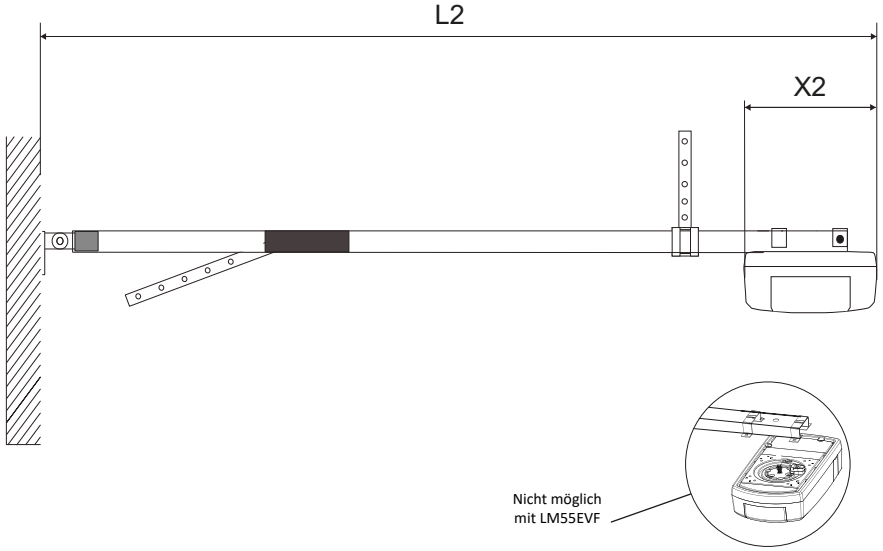

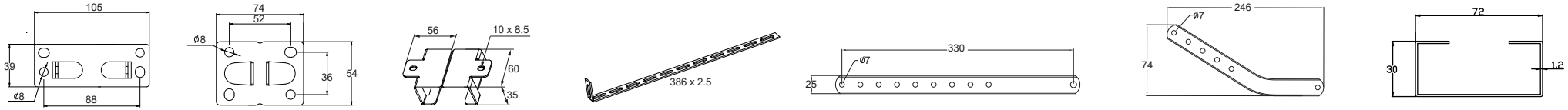

LM55EVF	LM60EVF	LM80EVF	LM100EVF	LM130EVF	Model	Beschreibung	Zahnriemen	Schiene (mm)	L1 (mm)	L2 (mm)	L3 (mm)	L4 (mm)	L5 (mm)	X1 (mm)	X2 (mm)	T1 (mm)	T2 (mm)	Länge Zahnriemen (mm)
●	●	●	●	●	8023CR5	1-teilige Schiene für ~2.3m Torhöhe	●	2998	3183	3063	2520	180	165	380/325*	205/180*	142	110	5688
●	●	●	●	●	8323CR5	3-teilige Schiene für ~ 2.3m Torhöhe	●	2998	3183	3063	2520	180	165	380	205	142	110	5688
●	●	●	●	●	8025/8225CR5	1(2)-teilige Schiene für 2.5m Torhöhe	●	3187	3372	3252	2720	180	165	380	205	142	110	6072
	●	●	●	●	8030CR5	1-teilige Schiene für ~3.0m Torhöhe	●	3696	3881	3761	3225	180	165	380	205	142	110	7096
Verlängerungen																		
	●	●	●	●	810CR5	Verlängerung für 8023/8323CR5	●	698	3881	3761	3225			* LM55EVF				7096
	●	●	●	●	840CR5	Verlängerung für 8030CR5	●	985	4866	4746	4210							7680
Für Seitensektionaltore																		
		●	●	●	**Erforderliche Artikel** 2 x 8025CR5 1 x 041A4045-5 1 x 041A4042 1 x 041A4036	 Schiene Zahnriemen Verbindungsstück Abhängung Schiene	●	6374 (2 x 3187)	6559	6539	5907	180	165	380	205	142	110	13.016